5MP 지능형 고정형 IR 터렛 네트워크 카메라

IPC3615SB-ADF28(40)KM-I1





주요 특징

- 5MP, 1/2.7" CMOS 센서로 고화질 이미지 제공
- 5 MP (2880 × 1620)@30/25 fps; 4 MP (2560 × 1440)@30/25 fps; 3 MP (2304 × 1296)@30/25 fps; 1080P (1920 × 1080)@30/25 fps
- Ultra 265, H.265, H.264, MJPEG
- Wise-ISP 기술 지원, 극저조도 환경에서 색상, 디테일 및 스미어 효과를 깊이 최적화
- 스마트 침입 방지: 크로스 라인, 침입, 구역 진입, 구역 이탈 감지 포함
- 대상 분류 기반 지능형 침입 방지 시스템으로 나뭇잎, 새, 조명에 의한 오경보를 크게 줄이고 사람, 차량, 비자동차에 정확히 집중
- Ultra 모션 감지 지원
- 지능형 얼굴 캡처
- 지능형 피플 카운팅 및 군중 밀집도 모니터링

- 120dB 트루 WDR 기술로 강한 조명 환경에서도 선명한 이미지 구현
- 9:16 복도 모드 지원
- 내장 마이크
- 스마트 IR, 최대 30m(98.4ft) IR 거리
- MicroSD, 최대 1TB 지원
- IP67 보호 등급

사양

Model	IPC3615SB-ADF28KM-I1	IPC3615SB-ADF40KM-I1
카메라		
최대 해상도	5 MP	
센서	1/2.7" CMOS	
최저 조도	Color: 0.002 Lux (F1.6, AGC ON), 0 Lux with IR	컬러: 0.002 Lux (F1.6, AGC 켜짐), 0 Lux 적외선(IR) 켜짐
주간/야간	자동 스위치 (ICR) 가 있는 IR 차단 필터	
셔터	자동/수동, 1초 ~ 1/100000초	
조정 각도	Pan: 0° to 360°, Tilt: 0° to 80°, Rotate: 0° to 360°	팬: 0° ~ 360°, 틸트: 0° ~ 80°, 회전: 0° ~ 360°
S/N	> 52 dB	
WDR	120 dB	
렌즈		
초점 거리	2.8 mm	4.0 mm
아이리스	F1.6	
화각(수평)	112.1 °	90.0°

화각(수직)	61.7 °	48.1 °
화각(사각)	127.8 °	101.5 °
렌즈 유형	고정	
Iris Type	고정	
DORI		
DORI 거리(렌즈)	2.8 mm	4.0 mm
DORI 거리(감지)	63.0 m (206.6 ft.)	90.0 m (295.2 ft.)
DORI 거리(관찰)	25.2 m (82.7 ft.)	36.0 m (118.6 ft.)
DORI 거리(인식)	12.6 m (41.3 ft.)	18.0 m (59.0 ft.)
DORI 거리(식별)	6.3 m (20.7 ft.)	9.0 m (29.5 ft.)
조명		
조명 거리(IR)	30 m (98.4 ft.)	
파장	850 nm	
조명 켜기/끄기 제어	자동/수동	
보조 조명	IR	
비디오		
비디오 압축	Ultra 265, H.265, H.264, MJPEG	
H.264 코드 프로파일	기본 프로필, 주요 프로필, 높은 프로필	
프레임 속도	Main Stream: 5 MP (2880 × 1620), max. 30 fps; 4 MP (2560 × 1440), max. 30 fps; 3 MP (2304 × 1296), max. 30 fps; 1080P (1920 × 1080), max. 30 fps; 720P (1280 × 720), max. 30 fps; Sub Stream: 720P (1280 × 720), max. 30 fps;D1 (720 × 576), max. 30 fps; 640 × 360, max. 30 fps; 2CIF (704 × 288), max. 30 fps; CIF (352 × 288), max. 30 fps; Third Stream: D1 (720 × 576), max. 30 fps; 640 × 360, max. 30 fps; 2CIF (704 × 288), max. 30 fps; CIF (352 × 288), max. 30 fps;	
비디오 비트 전송률	128 Kbps ~ 16 Mbps	

U-code	지원
OSD	최대 8개의 OSD
프라이버시 마스크	최대 4개 영역
스냅샷	지원
ROI	최대 8개 영역
비디오 스트림	트리플 스트림
이미지	
스마트 IR	지원
화이트 밸런스	자동, 야외, 미세 조정, 나트륨등, 잠김, 자동2, 영역 화이트 밸런스
디지털 노이즈 제거	2D/3D DNR
이미지 회전	보통, 수직 반전, 수평 반전, 180°, 시계 방향 90° 회전, 반시계 방향 90° 회전
디워핑	N/A
HLC	지원
BLC	지원
디포그	디지털 디포그
이미지 안정화	N/A
지능형	
스마트 침입 방지	라인 침범 감지, 침입 감지, 구역 진입 감지, 구역 이탈 감지 (오경보 필터링 및 사람, 이륜차, 차량의 분류 지원)
얼굴 캡처	지원
피플 카운팅	인원 흐름 계산 및 군중 밀도 모니터링 지원

이벤트	
기본 감지	움직임 감지, 울트라 모션 감지, 변조 알람, 오디오 감지
기본 기능	워터마크, IP 주소 필터링, 액세스 정책, ARP 보호, RTSP 인증, 사용자 인증, HTTP 인증
오디오	
오디오 압축	G.711U, G.711A, AAC-LC
오디오 비트레이트	G.711U/G.711A: 64 Kbps,AAC-LC: 128 Kbps
양방향 오디오	N/A
억제	지원
샘플링 주파수	G.711U/G.711A: 8 KHzAAC-LC: 8 KHz, 16 KHz, 48 KHz
저장 장치	
엣지 스토리지	MicroSD, up to 1 TB
네트워크 스토리지	ANR, NAS (NFS)
네트워크	
프로토콜	IGMP, SMTP, IPv6, ICMP, ARP, TCP, UDP, DHCP, PPPoE, RTSP, DNS, DDNS, NTP, UPnP, HTTP, 802.1x, SNMP, SSL/TLS, IPv4, RTP, RTCP, RTMP, HTTPS, FTP, QoS
호환성 통합	ONVIF (Profile S, Profile G, Profile T, Profile M), API, SDK
고객	EZStation, APP
웹 브라우저	플러그인 필요 라이브 뷰: IE 10+, Chrome 45+, Firefox 52+, Edge 79+, 플러그인 불필요 라이브 뷰: Chrome 57+, Firefox 58+, Edge 16+
보안	비밀번호 보호, 강력한 비밀번호, HTTPS 암호화, 작업 로그 내보내기, RTSP용 기본 및 다이제스트 인증, HTTP용 다이제스트 인증, TLS 1.2, ONVIF용 WSSE 및 다이제스트 인증, DTLS 1.2
사용자/호스트	최대 32명 사용자. 사용자 레벨 3단계: 관리자, 일반 사용자, 운영자

인터페이스	
오디오 I/O	N/A
알람 I/O	N/A
시리얼 포트	N/A
내장 마이크	지원
내장 스피커	N/A
WIFI	N/A
네트워크	1 × RJ45 10 M/100 M Base-TX Ethernet
비디오 출력	N/A
인증	
EMC	CE-EMC (EN 55032, EN 61000-3-3, EN IEC 61000-3-2, EN 50130-4) FCC (FCC 47 CFR part15 B)
안전성	CE-LVD (EN 62368-1) UL/CUL (UL 62368-1, CAN/CSA C22.2 No. 62368-1)
환경	CE-RoHS (2011/65/EU ; (EU) 2015/863) ; WEEE (2012/19/EU)
보호	IP67 (IEC 60529)
일반	
전원	DC 12 V±25%, PoE (IEEE 802.3af)
전력 소비량	Max. 4.7 W
전원 인터페이스	Ø5.5 mm 동축 전원 플러그
크기	Ø110.5 mm × 97.3 mm (Ø4.4" × 3.8") (Ø × H)
무게	0.44 kg (0.97 lb)
작업 환경	-30 ℃ ~ 60 ℃ (-22 ℉ ~ 140 ℉), 습도: ≤ 95% RH (비응결)
저장 환경	-30 ℃ ~ 60 ℃ (-22 ℉ ~ 140 ℉), 습도: ≤ 95% RH (비응결)

서지 보호	4 KV
재료	메탈
초기화 버튼	지원
웹 클라이언트 언어	20개 언어: 중국어 번체, 영어, 중국어 간체, 폴란드어, 독일어, 러시아어, 프랑스어, 한국어, 네덜란드어, 체코어, 포르투갈어(유럽), 포르투갈어(브라질), 일본어, 태국어, 터키어, 스페인어(라틴아메리카), 스페인어(유럽), 헝가리어, 이탈리아어, 베트남어

크기

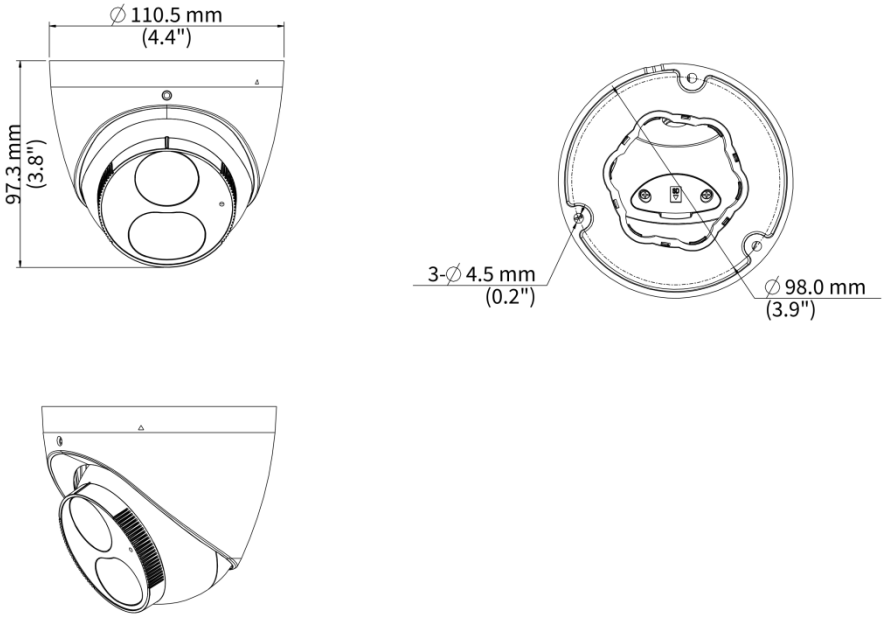

액세서리

TR-JB03-G-IN Mini Dome Junction Box(Support Wiring From Behind)	**TR-JB07/WM03-G-IN-V2** Wall Mounting Assembling Bracket For Dome&Mini Dome&Plastic Turret Camera	**TR-WM03-D-IN-V2** Wall Mounting Bracket For Dome&Mini Dome&Plastic Turret Camera
		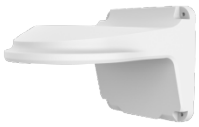
TR-A01-IN NPT 3/4'' Waterproof Cable Gland	**TR-UP06-C-IN-V2** Pole Mounting Bracket For Bullet Junction Box Only	**TR-UC08-C-V2** Bullet&Dome Corner Mounting Bracket
		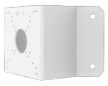
TR-SE24-IN Dome Pendent Mounting Pole 200mm	**TR-SE24-A-IN** Dome Pendent Mounting Pole 500mm	**TR-CM24-IN** Dome Pendent Mounting Bracket(Indoor)
		

Unlimited New View

Zhejiang Uniview Technologies Co., Ltd.

http://www.uniview.com

overseasbusiness@uniview.com; globalsupport@uniview.com

No. 369, Xietong Road, Xixing Sub-district, Binjiang District, Hangzhou City, 310051, Zhejiang Province, China

©2026 Zhejiang Uniview Technologies Co., Ltd. All rights reserved.
*Product specifications and availability are subject to change without notice.
© 2022 Zhejiang Uniview Technologies Co., Ltd. 무단 전재 및 재배포 금지. *제품 사양 및 재고는 사전 예고 없이 변경될 수 있습니다.