4MP 고정형 돔 네트워크 카메라

IPC3614LB-ADF28(40)K-K



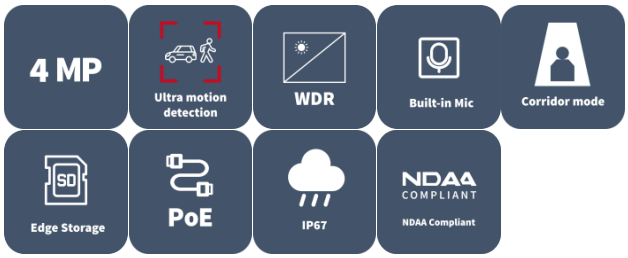

주요 특징

- 4MP, 1/3.0" CMOS 센서로 고화질 이미지 제공
- 4MP (2560 × 1440)@25/20 fps; 3MP (2304 × 1296)@30/25 fps; 2MP (1920 × 1080)@30/25 fps
- Ultra 265, H.265, H.264, MJPEG
- 120dB 트루 WDR 기술로 강한 조명 환경에서도 선명한 이미지 구현
- 9:16 복도 모드 지원
- 스마트 IR, 최대 30m(98ft) IR 거리
- 내장 마이크
- 최대 512GB Micro SD 카드 지원
- IP67 보호 등급
- PoE 전원 공급 지원

- 3축 조절 지원

사양

Model	IPC3614LB-ADF28K-K	IPC3614LB-ADF40K-K
카메라		
최대 해상도	4 MP	
센서	1/3.0" CMOS	
최저 조도	Color: 0.01 Lux (F2.0, AGC ON), 0 Lux with IR	
주간/야간	IR-cut filter with auto switch (ICR)	
셔터	Auto/Manual, 1 ~ 1/100000s	
조정 각도	Pan: 0° to 360°, Tilt: 0° to 80°, Rotate: 0° to 360°	
S/N	>52 dB	
WDR	120 dB	
렌즈		
초점 거리	2.8 mm	4.0 mm
아이리스	F2.0	
화각(수평)	101.5°	84.1°
화각(수직)	55.6°	45.1°
화각(사각)	111.6°	89.5°
Iris Type	Fixed	
DORI		
DORI 거리(렌즈)	2.8 mm	4 mm
DORI 거리(감지)	63.0 m (206.7 ft.)	90.0 m (295.3 ft.)
DORI 거리(관찰)	25.2 m (82.7 ft.)	36.0 m (118.1 ft.)

DORI 거리(인식)	12.6 m (41.3 ft.)	18.0 m (59.1 ft.)
DORI 거리(식별)	6.3 m (20.7 ft.)	9.0 m (29.5 ft.)
조명		
보조 조명	IR	
조명 거리(IR)	30 m (98.4 ft.)	
파장	850 nm	
IR 켜짐/꺼짐 컨트롤	Auto/Manual	
비디오		
비디오 압축	Ultra 265, H.265, H.264, MJPEG	
H.264 코드 프로파일	Baseline profile, Main profile, High profile	
프레임 속도	Main Stream: 4 MP (2560 × 1440), max. 25 fps; 3 MP (2304 × 1296), max. 30 fps; 1080P (1920 × 1080), max. 30 fps; 720P (1280 × 720), max. 30 fps; Sub Stream: D1 (720 × 576), max. 30 fps; 640 × 360, max. 30 fps; 2CIF (704 × 288), max. 30 fps; CIF (352 × 288), max. 30 fps;	
비디오 비트 전송률	128 Kbps to 6144 Kbps	
OSD	Up to 4 OSDs	
프라이버시 마스크	Up to 4 areas	
ROI	Support	
U-code	Support	
비디오 스트림	Dual streams	
이미지		
화이트 밸런스	Auto, Outdoor, Fine tune, Sodium lamp, Locked, Auto2	
디지털 노이즈 제거	2D/3D DNR	
스마트 IR	Support	
이미지 회전	Normal, Flip vertical, Flip horizontal, 180°, 90° Clockwise, 90° Anti-clockwise	

HLC	Support
디워핑	N/A
BLC	Support
디포그	Digital defog
오디오	
오디오 압축	G.711U, G.711A
오디오 비트레이트	64 Kbps
양방향 오디오	N/A
억제	Support
샘플링 주파수	8 kHz
이벤트	
기본 감지	Motion detection, Ultra motion detection, Tampering alarm, Audio detection, Cross line (based on human body detection), Intrusion (based on human body detection)
기본 기능	Watermark, IP address filtering, Access policy, ARP protection, RTSP authentication, User authentication
저장 장치	
엣지 스토리지	MicroSD, up to 512 GB
네트워크 스토리지	ANR, NAS (NFS)
네트워크	
프로토콜	IPv4, IGMP, ICMP, ARP, TCP, UDP, DHCP, RTP, RTSP, RTCP, RTMP, DNS, DDNS, NTP, FTP, UPnP, HTTP, HTTPS, SMTP, QoS, SSL/TLS, SNMP, IPv6
호환성 통합	ONVIF (Profile S, Profile G, Profile T), API, SDK
고객	EZStation, APP
웹 브라우저	Plug-in required live view: IE 10+, Chrome 45+, Firefox 52+, Edge 79+, Plug-in free live view: Chrome 57+, Firefox 58+, Edge 16+
보안	Password Protection, Strong Password, HTTPS Encryption, Export Operation Logs, Basic and Digest Authentication for RTSP, Digest Authentication for HTTP, TLS 1.2, WSSE and Digest Authentication for ONVIF

사용자/호스트	Up to 32 users. 3 user levels: administrator, common user and operator
인터페이스	
오디오 I/O	N/A
시리얼 포트	N/A
알람 I/O	N/A
내장 마이크	Support
내장 스피커	N/A
WIFI	N/A
네트워크	1 × RJ45 10 M/100 M Base-TX Ethernet
비디오 출력	N/A
인증	
보호	IP67 (IEC 60529)
EMC	CE-EMC (EN 55032, EN 61000-3-3, EN IEC 61000-3-2, EN 55035) FCC (FCC 47 CFR part15 B)
안전성	CE LVD (EN 62368-1) CB (IEC 62368-1) UL/CUL (UL 62368-1, CAN/CSA C22.2 No. 62368-1)
환경	CE-RoHS (2011/65/EU;(EU)2015/863); WEEE (2012/19/EU);
일반	
전원	DC 12 V±25%, PoE (IEEE 802.3af)
전력 소비량	Max. 3.8 W
전원 인터페이스	Ø5.5 mm coaxial power plug
크기	Ø118 mm × 96 mm (Ø4.6" × 3.8") (Ø × H)
재료	Graphene + Plastic

무게	0.27 kg (0.60 lb.)
저장 환경	-40 ℃ to 70 ℃ (-40 ℉ to 158 ℉), Humidity: ≤ 95% RH (non-condensing)
작업 환경	-30 ℃ to 60 ℃ (-22 ℉ to 140 ℉), Humidity: ≤ 95% RH (non-condensing)
서지 보호	4 KV
웹 클라이언트 언어	4 Languages: English, Russian, Spanish, Vietnamese
초기화 버튼	N/A

크기

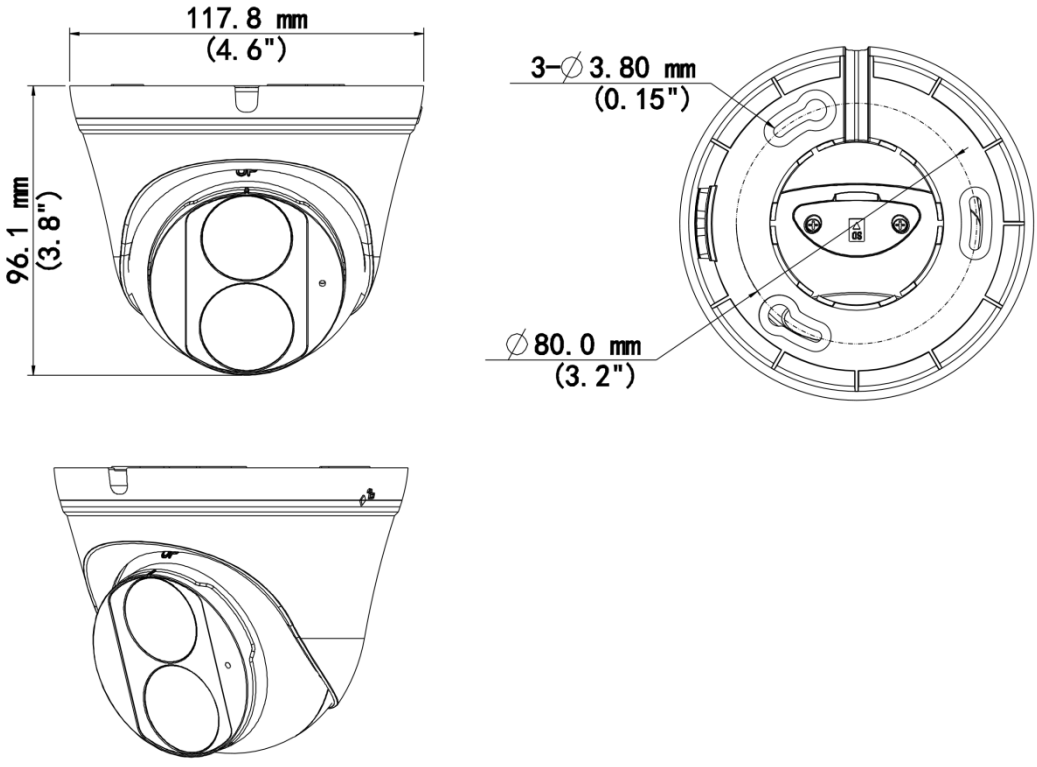

액세서리

TR-JB03-I-IN Junction Box For Turret Camera(Support Wiring From Behind)	**TR-A01-IN** NPT 3/4'' Waterproof Cable Gland	**TR-SE24-IN** Dome Pendent Mounting Pole 200mm
		
TR-SE24-A-IN Dome Pendent Mounting Pole 500mm	**TR-CM24-IN** Dome Pendent Mounting Bracket(Indoor)	**TR-WM07P-B** Wall Mounting Plastic Bracket
		
TR-UC08-C-V2 Bullet&Dome Corner Mounting Bracket	**TR-UP06-C-IN-V2** Pole Mounting Bracket For Bullet Junction Box Only	**TR-WM03-D-IN-V2** Wall Mounting Bracket For Dome&Mini Dome&Plastic Turret Camera
		
TR-JB07/WM03-G-IN-V2 Wall Mounting Assembling Bracket For Dome&Mini Dome&Plastic Turret Camera		
		

Unlimited New View

Zhejiang Uniview Technologies Co., Ltd.

http://www.uniview.com

overseasbusiness@uniview.com; globalsupport@uniview.com

No. 369, Xietong Road, Xixing Sub-district, Binjiang District, Hangzhou City, 310051, Zhejiang Province, China

©2025-2026 Zhejiang Uniview Technologies Co., Ltd. All rights reserved.
*Product specifications and availability are subject to change without notice.
© 2022 Zhejiang Uniview Technologies Co., Ltd. 무단 전재 및 재배포 금지. *제품 사양 및 재고는 사전 예고 없이 변경될 수 있습니다.