6MP 적외선 지능형 고정 초점 코너 네트워크 카메라

IPC876SE-ADF20KMC-I1





주요 특징

- 6MP, 1/2.5" CMOS 센서로 고화질 이미지 제공
- 6MP (2560 × 2560)@25/24 fps; 2048 × 2048@30/25 fps; 1440 × 1440@30/25 fps
- Ultra 265, H.265, H.264, MJPEG
- Wise-ISP 기술 지원, 극저조도 환경에서 색상, 디테일 및 스미어 효과를 깊이 최적화
- 스마트 침입 방지: 크로스 라인, 침입 포함
- 대상 분류 기반 지능형 침입 방지 시스템으로 나뭇잎, 새, 조명에 의한 오경보를 크게 줄이고 사람, 차량, 비자동차에 정확히 집중
- Ultra 모션 감지 지원
- 내장 마이크 및 스피커, 양방향 오디오 지원
- MicroSD, 최대 512GB 지원

- IK11 파손 방지
- IP67 보호 등급

사양

Model	IPC876SE-ADF20KMC-I1
카메라	
최대 해상도	6 MP
센서	1/2.5" CMOS
최저 조도	Color: 0.005 Lux (F2.0, AGC ON), 0 Lux with IR
주간/야간	IR-cut filter with auto switch (ICR)
셔터	Auto/Manual, 1 to 1/100000 s
S/N	> 52 dB
WDR	120 dB
렌즈	
초점 거리	2.0 mm
Iris Type	Fixed
화각(수평)	114.2°
화각(수직)	114.2 °
화각(사각)	130.1°
아이리스	F2.0
렌즈 유형	Fixed
DORI	
DORI 거리(렌즈)	2.0 mm
DORI 거리(감지)	45.0 m (147.6 ft.)

DORI 거리(관찰)	18.0 m (59.04 ft.)
DORI 거리(인식)	9.0 m (29.5 ft.)
DORI 거리(식별)	4.5 m (14.8 ft.)
조명	
조명 거리(IR)	15 m (49.2 ft.)
보조 조명	IR
IR 켜짐/꺼짐 컨트롤	Auto/Manual
파장	940 nm
비디오	
메인 스트림	6 MP (2560 × 2560), max. 25 fps; 2048 × 2048, max. 30 fps; 1440 × 1440, max. 30 fps;
서브 스트림	1024 × 1024, max. 30 fps;
서드 스트림	D1 (720 × 576), max. 30 fps; CIF (352 × 288), max. 30 fps;
비디오 압축	Ultra 265, H.265, H.264, MJPEG
H.264 코드 프로파일	Baseline profile, Main profile, High profile
비디오 비트 전송률	128 Kbps to 16 Mbps
U-code	Support
OSD	Up to 8 OSDs
프라이버시 마스크	Up to 4 areas
ROI	Support
비디오 스트림	Triple streams
이미지	
화이트 밸런스	Auto, Outdoor, Fine tune, Sodium lamp, Locked, Auto2, Area white balance
디지털 노이즈 제거	2D/3D DNR

스마트 IR	Support
이미지 회전	Normal, Flip vertical, Flip horizontal, 180°
디워핑	지원
HLC	N/A
BLC	Support
디포그	Digital defog
이미지 안정화	N/A
지능형	
스마트 침입 방지	Cross line detection, intrusion detection (support false alarm filtering and the classification of human, non-motor vehicle and vehicle)
통계 분석	N/A
이벤트	
기본 감지	Motion detection, Ultra motion detection, Tampering alarm, Audio detection
기본 기능	Watermark, IP address filtering, Access policy, ARP protection, RTSP authentication, User authentication, HTTP authentication, Alarm input, Alarm output
오디오	
오디오 압축	G.711U, G.711A, AAC-LC
오디오 비트레이트	G.711U/G.711A: 64 kbps, AAC-LC: 128 kbps
양방향 오디오	Support
억제	Support
샘플링 주파수	G.711U/G.711A: 8 kHz, AAC-LC: 8 kHz, 16 kHz
저장 장치	
엣지 스토리지	MicroSD, up to 512 GB
네트워크 스토리지	ANR, NAS (NFS)

네트워크	
프로토콜	IPv4, IPv6, IGMP, ARP, TCP, UDP, DHCP, PPPoE, RTP, RTSP, RTCP, RTMP, DNS, DDNS, NTP, FTP, HTTP, HTTPS, SMTP, 802.1x, SNMP, QoS, ICMP
호환성 통합	ONVIF (Profile S, Profile G, Profile T, Profile M), SDK, API
사용자/호스트	Up to 32 users. 3 user levels: administrator, common user and operator
보안	Password protection, Strong Password, HTTPS encryption, Export operation logs, Basic and Digest Authentication for RTSP, Digest Authentication for HTTP, WSSE and Digest Authentication for ONVIF, TLS 1.2
고객	EZStation, APP
웹 브라우저	Plug-in required live view: IE 10+, Chrome 45+, Firefox 52+, Edge 79+
인터페이스	
오디오 I/O	1 Input: impedance 35 kΩ, amplitude 2 V [p-p], 1 Output: impedance 600 Ω, amplitude 2 V [p-p]
알람 I/O	1/1
시리얼 포트	N/A
내장 마이크	Built-in dual-mic
내장 스피커	Support
네트워크	1 × RJ45 10 M/100 M Base-TX Ethernet
비디오 출력	N/A
인증	
EMC	CE-EMC (EN 55032, EN 61000-3-3, EN IEC 61000-3-2, EN 50130-4) FCC (FCC 47 CFR part15 B)
안전성	CE-LVD (EN 62368-1) UL/CUL (UL 62368-1, CAN/CSA C22.2 No. 62368-1)
환경	CE-RoHS (2011/65/EU ; (EU) 2015/863) ; WEEE (2012/19/EU)
보호	IP67 (IEC 60529) IK11 (IEC 62262)
일반	

전원	DC 12 V±25%, PoE (IEEE 802.3af)
전력 소비량	Max. 11.5 W
전원 인터페이스	Ø5.5 mm coaxial power plug
크기	212 mm × 209 mm × 78 mm (8.4" × 8.2" × 3.1") (L × W × H)
무게	1.0 kg（2.2 lb）
재료	Metal
작업 환경	-30 ℃ to 60 ℃ (-22 ℉ to 140 ℉), Humidity: ≤ 95% RH (non-condensing)
저장 환경	-30 ℃ to 60 ℃ (-22 ℉ to 140 ℉), Humidity: ≤ 95% RH (non-condensing)
서지 보호	4 KV
초기화 버튼	Support
웹 클라이언트 언어	20 Languages: Traditional Chinese, English, Simplified Chinese, Polish, German, Russian, French, Korean, Dutch, Czech, Portuguese (Europe), Portuguese (Brazil), Japanese, Thai, Turkish, Spanish (Latin America), Spanish (Europe), Hungarian, Italian, Vietnamese
RTC	Support

크기

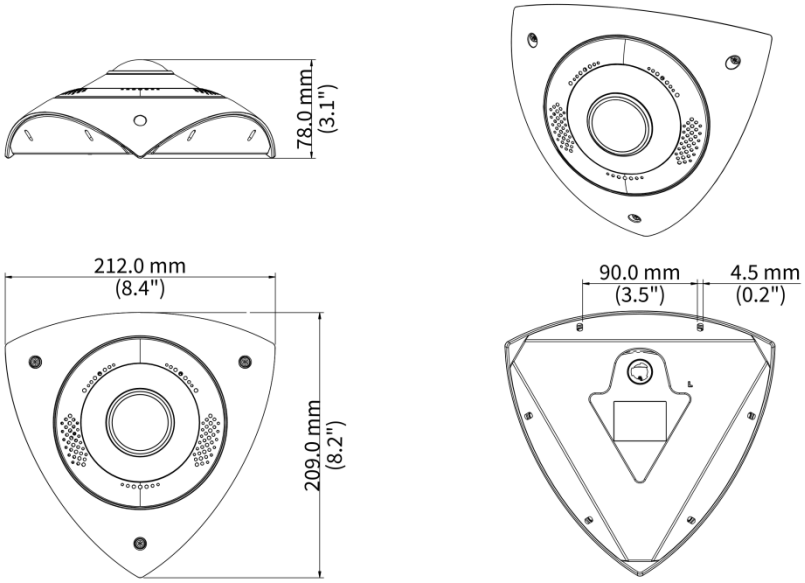

Unlimited New View

Zhejiang Uniview Technologies Co., Ltd.

http://www.uniview.com

overseasbusiness@uniview.com; globalsupport@uniview.com

No. 369, Xietong Road, Xixing Sub-district, Binjiang District, Hangzhou City, 310051, Zhejiang Province, China

©2025-2026 Zhejiang Uniview Technologies Co., Ltd. All rights reserved.
*Product specifications and availability are subject to change without notice.
© 2022 Zhejiang Uniview Technologies Co., Ltd. 무단 전재 및 재배포 금지. *제품 사양 및 재고는 사전 예고 없이 변경될 수 있습니다.